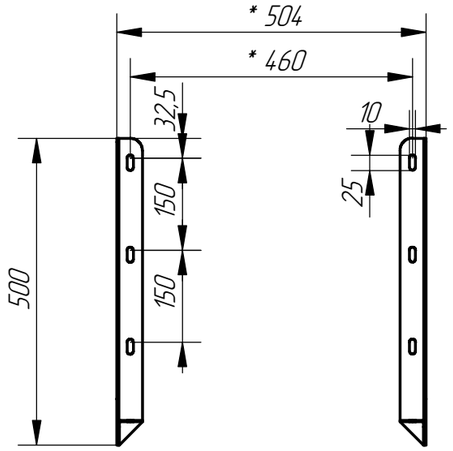

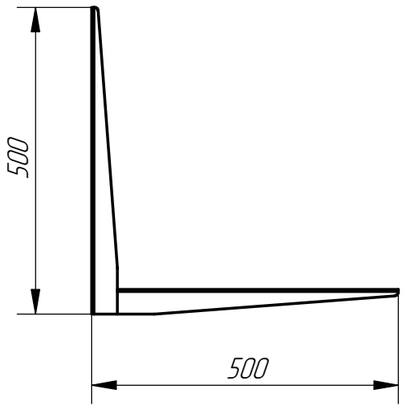

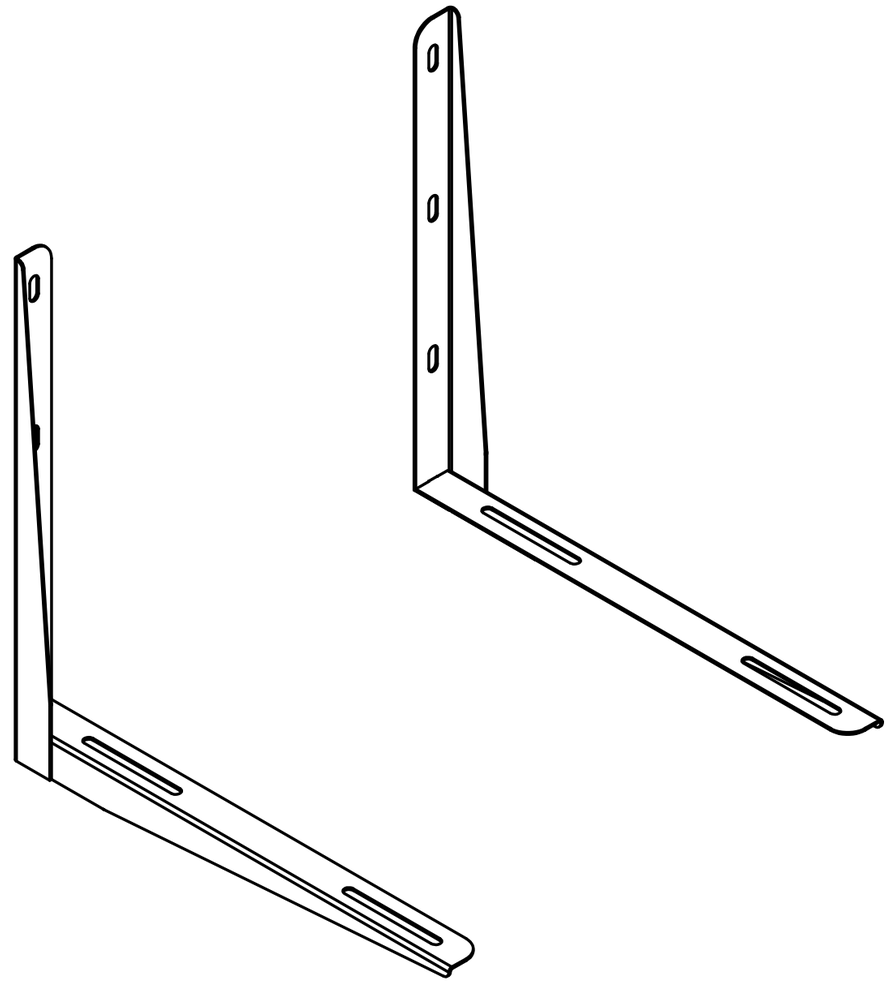

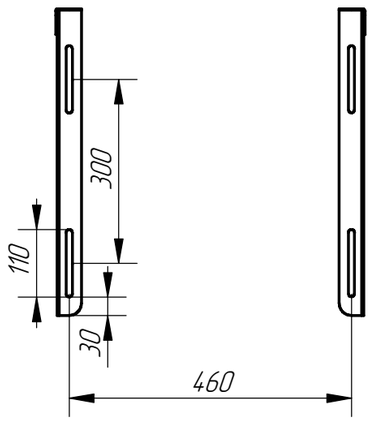

*_справочный размер, определяется установочными размерами наружного блока.

Изм.	Лист	№ докум.	Подп.	Дата
Разраб.		Кирюшин		26.07.2024
Пров.				26.07.2024
Т. контр.				26.07.2024
Н. контр.				26.07.2024
Утв.				26.07.2024

U200702

Кронштейн для кондиционера
-500x500

Сборочный чертеж

Лит.	Масса	Масштаб
0_1	1.95	1:10

Лист 3 | Листов 3

.

Перв. примен.

Справ. №

Подп. и дата

Инв. № дубл.

Взам. инв. №

Подп. и дата

Инв. № подл.