Рисунок 1

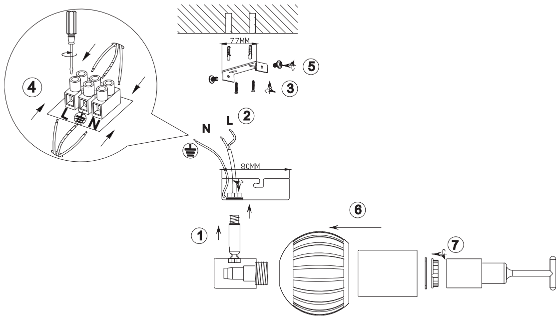

6_Транспортировка и хранение

Транспортировка и хранение светильника должны производиться в упаковке с соблюдением мер предохранения от механических повреждений и воздействия атмосферных осадков.

7_Утилизация

Изделие необходимо утилизировать согласно требованиям законодательства территории реализации.

8_Гарантийные обязательства

Гарантийный срок эксплуатации светильника составляет 12 месяцев со дня продажи, при условии соблюдения условий эксплуатации, изложенных в данном руководстве.
Возврат/обмен светильника осуществляется у розничного продавца, реализовавшего товар потребителю, в сроки и по основаниям, установленным законодательством о защите прав потребителей.
Возврат/обмен светильника осуществляется без механических повреждений и при полной комплектации.

9_Возможные неисправности и способы их устранения

Внимание! Все работы связанные с устранением возможных неисправностей светильника должны осуществляться при отключенном питании сети!

Светильник не работает	• проверьте наличие сетевого напряжения питания 220В • убедитесь, что установленные лампы соответствуют требуемым напряжению и мощности • удостоверьтесь в работоспособности ламп • проверьте правильность установки ламп
Не работает часть ламп	• убедитесь, что установленные лампы соответствуют требуемым напряжению и мощности • удостоверьтесь в работоспособности ламп • проверьте правильность установки ламп

Если эти способы Вам не помогли, для устранения неисправности обратитесь за помощью к квалифицированным специалистам.

10_Сведения об изделии

Наименование изделия:	Светильник бытовой
Тип изделия	настенно-потолочный
Модель изделия	7032-701 Enio поворотный
Товарный знак	«RIVOLI»
Страна изготовитель	Китай
Наименование изготовителя	АТЛ Бизнес (ШэньчЖэнь) КО., ЛТД
Адрес изготовителя	Китайская Народная Республика, 518054, Шэньчжэнь, Наньшань Дистрикт, Чуанъе стрит, Нос Баоличэн Билдинг, рум 901
Информация для связи с изготовителем	atl_company@163.com
Импортер:	Информация об импортере указана на этикетке, расположенной на индивидуальной упаковке.
Соответствие нормативным документам	ТР ТС 004 / 2011 «О безопасности низковольтного оборудования», ТР ТС 020 / 2011 «Электромагнитная совместимость технических средств», ТР ЕАЭС 037 / 2016 «Об ограничении применения опасных веществ в изделиях электротехники и радиоэлектроники».
Месяц, год изготовления:	

Сурет 1

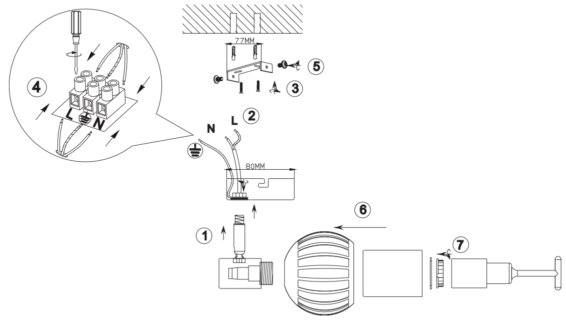

6_Тасымалдау және сақтау

Шамды тасымалдау және сақтау механикалық зақымданудан және атмосфе-
ралық жауын-шашынның әсерінен қорғаныс шараларын сақтай отырып, қаптамада жүзеге асырылуы керек.

7_Қайта өңдеу

Өнім сату аумағының заңды талаптарына сәйкес жойылуы керек.

8_Кепілдік міндеттемелері

Шамның кепілдік мерзімі осы нұсқаулықта көрсетілген пайдалану шарттарын ескере отырып, сатылған күннен бастап 12 айды құрайды.
Шамды қайтару / айырбастау өнімді тұтынушыға сатқан сатушыда тұтынушылар құқығын қорғау туралы заңнамада белгіленген мерзімде және негіздерде жүзеге асырылады.
Шамды қайтару / ауыстыру механикалық зақымдалусыз және толық жиынты-ғымен жүзеге асырылады.

9_Ықтимал ақаулар және оларды жою тәсілдері

Назар аударыңыз! Шамның ықтимал ақауларын жоюға қатысты барлық жұмыстар электр желісі ажыратылған жағдайда жүргізілуі керек!

Шам жұмыс істемейді	• желідегі кернеудің 220 В екенін тексеріңіз • орнатылған шамдардың кернеуі мен қуатының дұрыс екендігіне көз жеткізіңіз • шамдардың жұмыс істеп тұрғанына көз жеткізіңіз • шамдардың дұрыс орнатылғанын тексеріңіз
Шамдардың бір бөлігі жұмыс істемейді	• орнатылған шамдардың кернеуі мен қуатының дұрыс екендігіне көз жеткізіңіз • шамдардың жұмыс істеп тұрғанына көз жеткізіңіз • шамдардың дұрыс орнатылғанын тексеріңіз

Егер бұл әдістер сізге көмектеспесе, ақаулықтарды жою үшін білікті мамандарға хабарласыңыз.

10_Өнім туралы мәліметтер

Өнімнің атауы:	Үй шамы
Элемент түрі	қабырға төбесі
Өнім моделі	7032-701 Enio поворотный
Сауда белгісі	«RIVOLI»
Өндіруші ел	Қытай
Өндірушінің аты	АТЛ Бизнес (ШэньчЖэнь) КО., ЛТД
Өндірушінің мекен-жайы	Қытай Халық Республикасы, 518054, Шэньчжэнь, Наншань дистрикт, Чуанъе стрит, Нос Баоличэн билдинг, рум 901.
Байланыс ақпараты өндірушімен бірге	atl_company@163.com
Импорттаушы:	Импорттаушы туралы ақпарат жапсырмада көрсетілген, жеке қаптамада орналасқан
Нормативтік-құқықтық актілерді сақтау құжаттар	КО ТР 004/2011 «Төмен кернеулі жабдықтың қауіпсіздігі туралы» , КО ТР 020/2011 «Техника-лық жабдықтардың электромагниттік үйлесі-мділігі», ЕАЭО ТР 037/2016 «Электр және радиоэлектроника өнімдерінде қауіпті заттарды пайдалануды шектеу туралы».
Шығарылған айы, жылы:	

Նկար 1

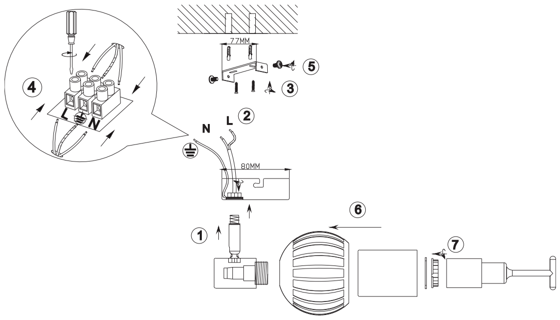

6_Փոխադրում և պահեստավորում

Լուսատուի տեղափոխումը և պահպանումը պետք է իրականացվի փաթեթավորման մեջ ՝ համաձայն մեխանիկական վնասներից և մթնոլորտային տեղումների ազդեցությունից պաշտպանության միջոցների

7_Վերամշակում

Ապրանքը պետք է հեռացվի վաճառքի տարածքի իրավական պահանջներին համապատասխան.

8_Երաշխիքային պարտավորություններ

Լուսատուի երաշխիքային ժամկետը վաճառքի օրվանից 12 ամիս է ՝ սույն ձեռնարկում նշված գործառնական պայմանների պահպանմամբ.
Լամպի վերադարձը / փոխանակումն իրականացվում է մանրածախ վաճառքում, որը ապրանքը վաճառել է սպառողին, սպառողի պաշտպանության մասին օրենսդրությամբ սահմանված ժամկետներում և հիմքերով.
Լուսատուի վերադարձը / փոխանակումն իրականացվում է առանց մեխանիկական վնասների և ամբողջական հավաքածուով.

9_Հնարավոր անսարքությունները և դրանց վերացման ուղիները

Ուշադրություն! Լուսատուի հնարավոր անսարքությունների վերացման հետ կապված բոլոր աշխատանքները պետք է իրականացվեն անջատված էլեկտրական ցանցով!

Լամպը չի աշխատում	• ստուգեք ցանցի լարումը 220 վ է • համոզվեք, որ տեղադրված լամպերը ճիշտ լարման և հզորության է • համոզվեք, որ լամպերն աշխատում են • ստուգեք, արդյոք լամպերը ճիշտ տեղադրված են
Լամպերի մի մասը չի աշխատում	• համոզվեք, որ տեղադրված լամպերը ճիշտ լարման և հզորության են • համոզվեք, որ լամպերն աշխատում են • ստուգեք, արդյոք լամպերը ճիշտ տեղադրված են

Եթե այս մեթոդները ձեզ չեն օգնել, խնդրի լուծման համար կապվեք որակյալ մասնագետների հետ.

10_Ապրանքի մանրամասերը

ապրանքային անուն:	Կենցաղային լամպ
Նյութի տեսակը	պատ-առաստաղ
Ապրանքի մոդելը	7032-701 Enio поворотный
Ապրանքային նշան	«RIVOLI»
Արտադրող երկիր	Չինաստան
Արտադրողի անունը	АТЛ Бизнес (ШэньчЖэнь) КО., ЛТД
Արտադրողի հասցեն	Չինաստանի People'sողովրդական Հանրապետություն, 518054, Շենժեն, Նանշան թաղամաս, Չուանյե փողոց, Baoli-cheng քթի շենք, 901 սենյակ
Կոնտակտային տվյալներ արտադրողի հետ	atl_company@163.com
Ներմուծող:	Ներմուծողի տեղեկատվությունը նշված է պիտակի վրա, գտնվում է անհատական փաթեթավորման վրա.
Կանոնակարգերի համապատասխանություն	TR CU 004/2011 «lowածր լարման անվտանգության մասին սարքավորումներ», TR CU 020/2011 «Էլեկտրամագնիսական տեխնիկական միջոցների համատեղելիություն », TR ԵԱՏՄ 037/2016 «Ապրանքներում վտանգավոր նյութերի օգտագործման սահմանափակման մասին էլեկտրատեխնիկա և ռադիոէլեկտրոնիկա ».
Արտադրության ամիս, տարի:	

1-Сүрөт

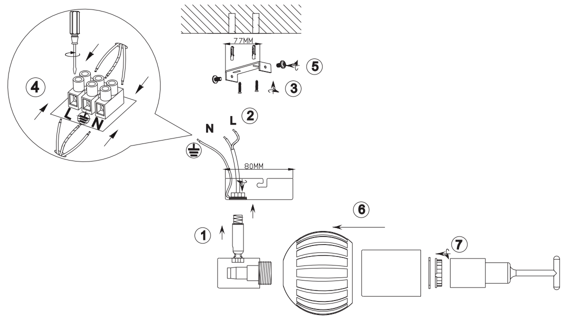

6_Ташуу жана сактоо

Шамдарды ташуу жана сактоо механикалык бузулуудан жана атмосфералык жаан-чачындын таасиринен сактоо чараларын сактоо менен таңгактоодо жүргүзүлүшү керек.

7_Қайта өңдеу

Продукция сатылып жаткан аймактын мыйзамдуу талаптарына ылайык жок кылынышы керек.

8_Кепилдик милдеттенмелери

Шамдын кепилдик мөөнөтү ушул колдонмодо көрсөтүлгөн иштөө шарттарын эске алуу менен сатылган күндөн тартып 12 айды түзөт.
Чыракты кайтарып берүү / алмаштыруу керектөөчүгө продукцияны саткан чекене сатууда, керектөөчүлөрдүн укугун коргоо жөнүндө мыйзамдарда белгиленген мөөнөттө жана негиздерде жүргүзүлөт.
Шамды кайтаруу / алмаштыруу механикалык бузулбастан жана толук комплект менен жүргүзүлөт.

9_Мүмкүн болгон кемчиликтер жана аларды жоюу жолдору

Көңүл буруңуз! Жарык берүүчүнүн мүмкүн болгон бузуктуктарын четтетүүгө байланыштуу бардык жумуштар электр тармагы өчүрүлүп аткарылышы керек!

Чырак иштебейт	• тармактын чыңалуусу 220В экендигин текшерүү • орнотулган лампалардын чыңалуусу жана кубаттуулугу туура экендигин текшерип алыңыз • лампалардын иштеп жаткандыгын текшерип алыңыз • лампалардын туура орнотулгандыгын текшерүү
Чырактардын бир бөлүгү иштебей турат	• орнотулган лампалардын чыңалуусу жана кубаттуулугу туура экендигин текшерип алыңыз • лампалардын иштеп жаткандыгын текшерип алыңыз • лампалардын туура орнотулгандыгын текшерүү

Эгерде бул ыкмалар сизге жардам бербесе, көйгөйдү чечүү үчүн квалификациялуу адистерге кайрылыңыз.

10_Продукциянын чоо-жайы

Продукт аты:	Үй лампасы
Нерсенин түрү	қабырға төбесі
Продукциянын модели	7032-701 Enio поворотный
Соода белгиси	«RIVOLI»
Өндүрүүчү өлкө	Кытай
Өндүрүүчүнүн аты	АТЛ Бизнес (ШэньчЖэнь) КО., ЛТД
Өндүрүүчүнүн дареги	Кытай Эл Республикасы, 518054, Шэньчжэнь, Наншань дистрикт, Чуанъе стрит, Нос Баоличэн билдинг, рум 901
Байланыш маалымат өндүрүүчү менен	atl_company@163.com
Импортер:	Импорттоочу маалымат этикеткасында көрсөтүлгөн, жеке таңгакта жайгашкан.
Эрежелердин сакталышы	ТР 004/2011 "Төмөн чыңалуудагы шаймандардын коопсуздугу жөнүндө", ББ ТР 020/2011 "Техникалык шаймандардын электромагниттик шайкештиги", ЕАЭБ ТР 037/2016 "Кооптуу абалды колдонууну чектөө жөнүндө" талаптарга жооп берет. электр жана электрондук буюмдардагы заттар "
Өндүрүлгөн айы, жылы:	